77844-17

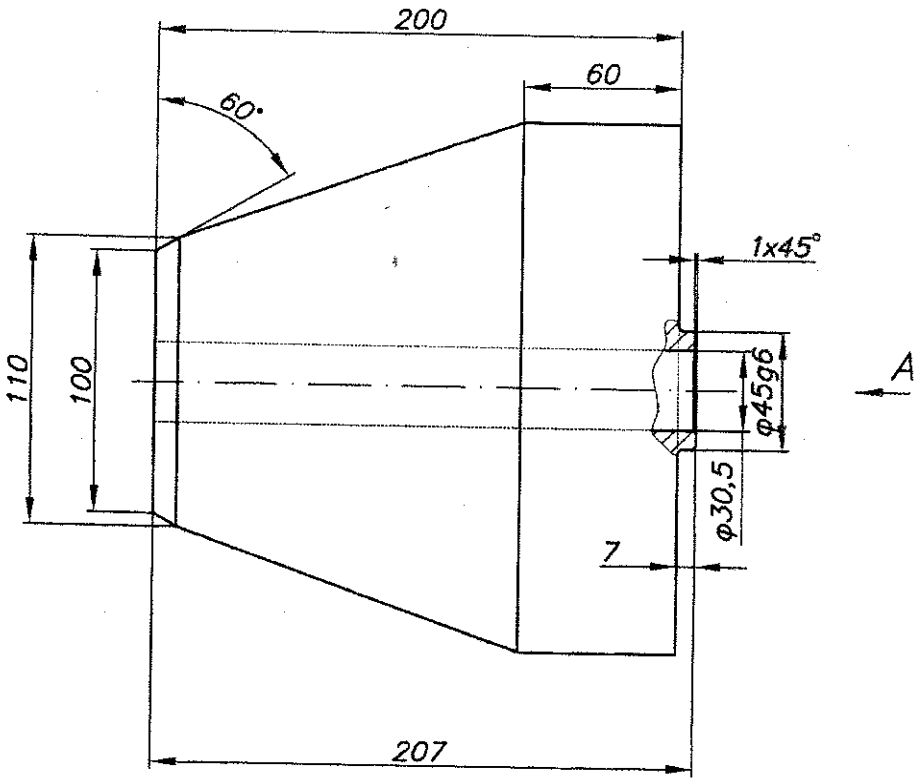

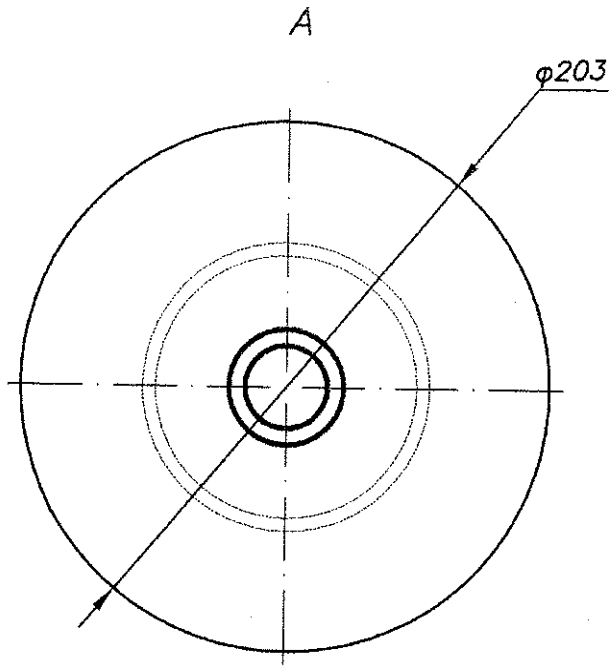

Размеры обеспечить инсрументом.

© институт "Гипросталь" 2006

					77844-17		
Изм.	Лист	N докум.	Подпись	Дата	Устройство вводное	Лит.	Масса / Масштаб
Разраб.		Водолазкая		11.06г.		И	3,4 / 1:2
Проверил		Якитес				Лист	Листов 1
Т.Контр.							
Н.Контр.		Калинина			Полиамид	ГИПРОСТАЛЬ	
Утвердил		Шестаковский					

Инв.№подл. | Подпись и дата | Взам. инв.№ | Инв.№ дубл. | Подпись и дата